ЭЛЕКТРОДВИГАТЕЛИ АСИНХРОННЫЕ ВЗРЫВОЗАЩИЩЕННЫЕ ТИПА АДКП

Электродвигатели асинхронные компрессорные взрывозащищенные типа АДКП предназначены для эксплуатации в условиях умеренного и холодного климата для привода газовых компрессоров на угловой базе 2П, работающих во взрывоопасных зонах класса 2 по ГОСТ Р.51330.9 в которых возможно образование взрывоопасных смесей категории II по ГОСТ Р.51330.13, Маркировка по взрывозащите - "повышенная надежность против взрыва", вид взрывозащиты "продувка оболочки под избыточным давлением" - 2ExpzIIT5X.

В качестве защитного газа при обдувке оболочки двигателей применяется атмосферный воздух, который одновременно обеспечивает охлаждение двигателей.

Вид климатического исполнения - УХЛ3
Номинальный режим работы – S1, продолжительный.
Конструктивное исполнение двигателей – IM5210.
Способ охлаждения двигателей – ICA37.
Степень защиты двигателей IP44в сборе с компрессором.
Двигатели предназначены для работы от сети переменного тока частотой 50 Гц напряжением 380 В.

Пуск двигателей осуществляется от плоного напряжения сети при разгруженном компрессоре. Количество пусков не ограничевается. интервалы между пусками должны быть не менеее 10 минут.

Изоляционные материалы обмотки статора класса нагревостойкости не ниже "В", термоактивная - "Монолит-2". Соединение фаз обмотки статора - звезда, с тремя выводными концами, выведенными в коробку выводов на изоляционную панель. Направление вращения двигателей - левое.

Структура условного обозначения двигателей типа АДКП

АДКП - □ - 8 УХЛ 2

- 2 — категория размещения
- УХЛ — вид климатического исполнения
- 8 — число полюсов
- □ — мощность двигателя кВт
- АДКП — двигатель асинхронный продуваемый компрессорный

Основные характеристики двигателей типа АДКП

Тип двигателя	Мощность, кВт	Синхронная частота вращения, об/мин	КПД, %	cosφ, о.е.	Ток статора, А	Mmax / Mnom	Ms / Mnom	Iki / Inom	Маховый момент ротора, кгм²
АДКП-75-8	75	750	91,2	0,8	156	1,7	1,2	4,5	14
АДКП-90-8	90	750	91,7	0,8	186	1,7	1,2	4,5	18

Габаритные, установочные, присоединительные размеры и масса двигателя АДКП

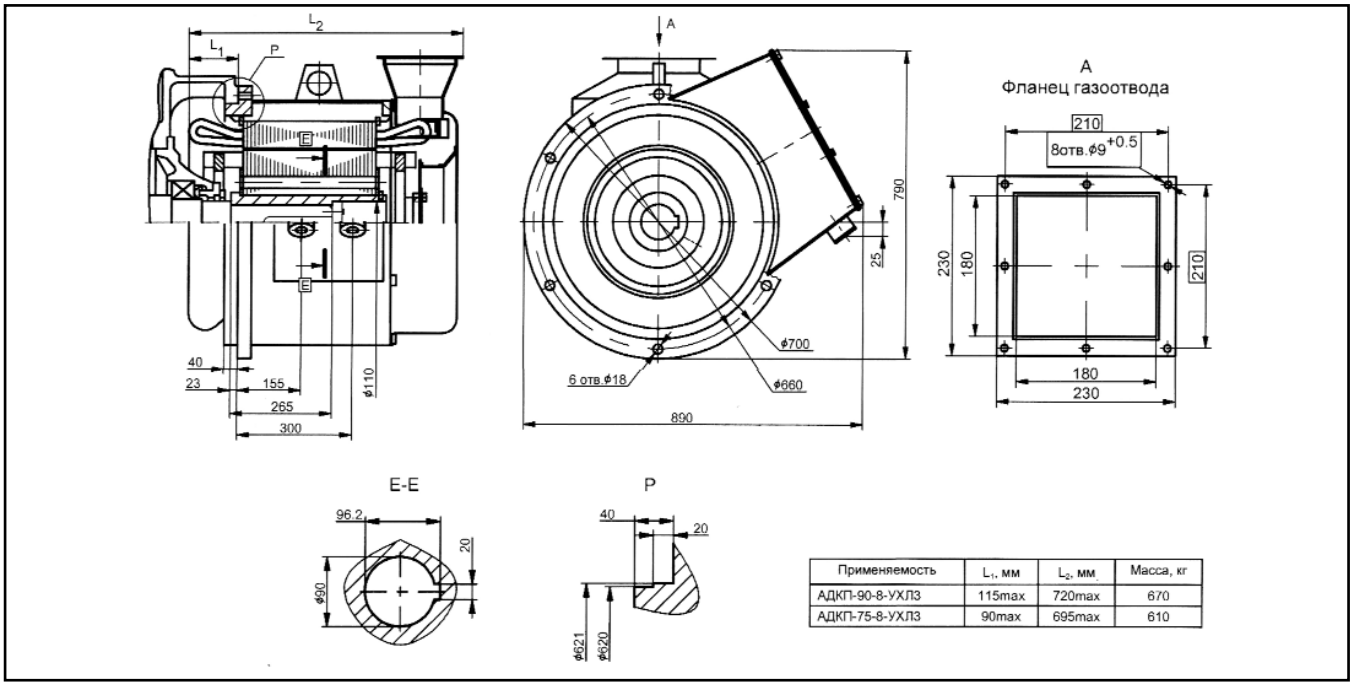

Применяемость	L_1, мм	L_2, мм	Масса, кг
АДКП-90-8-УХЛ3	115max	720max	670
АДКП-75-8-УХЛ3	90max	695max	610